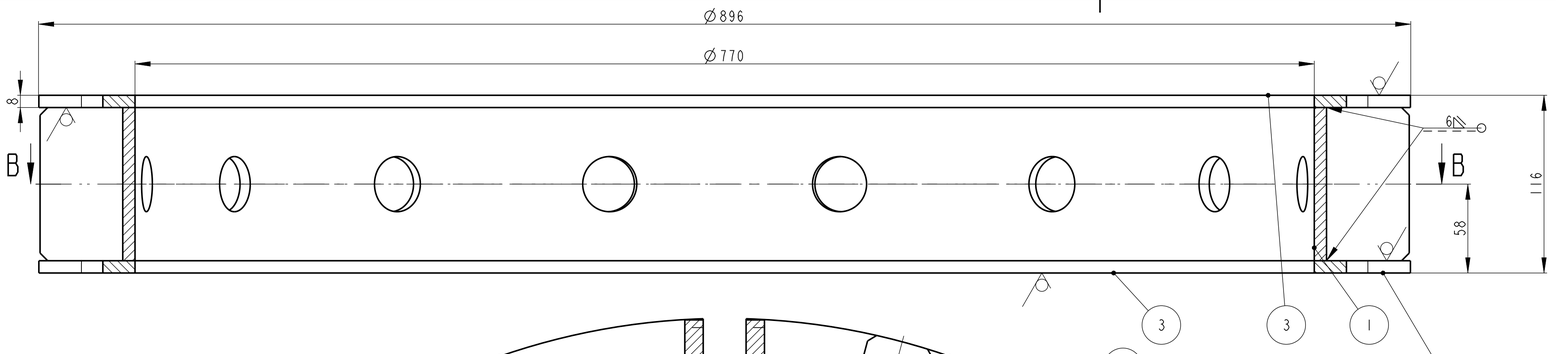

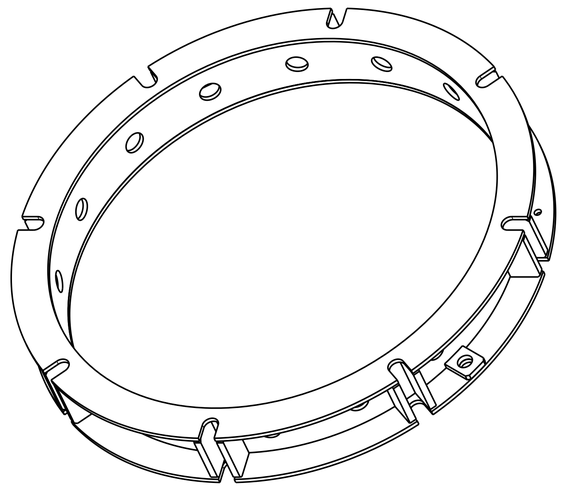

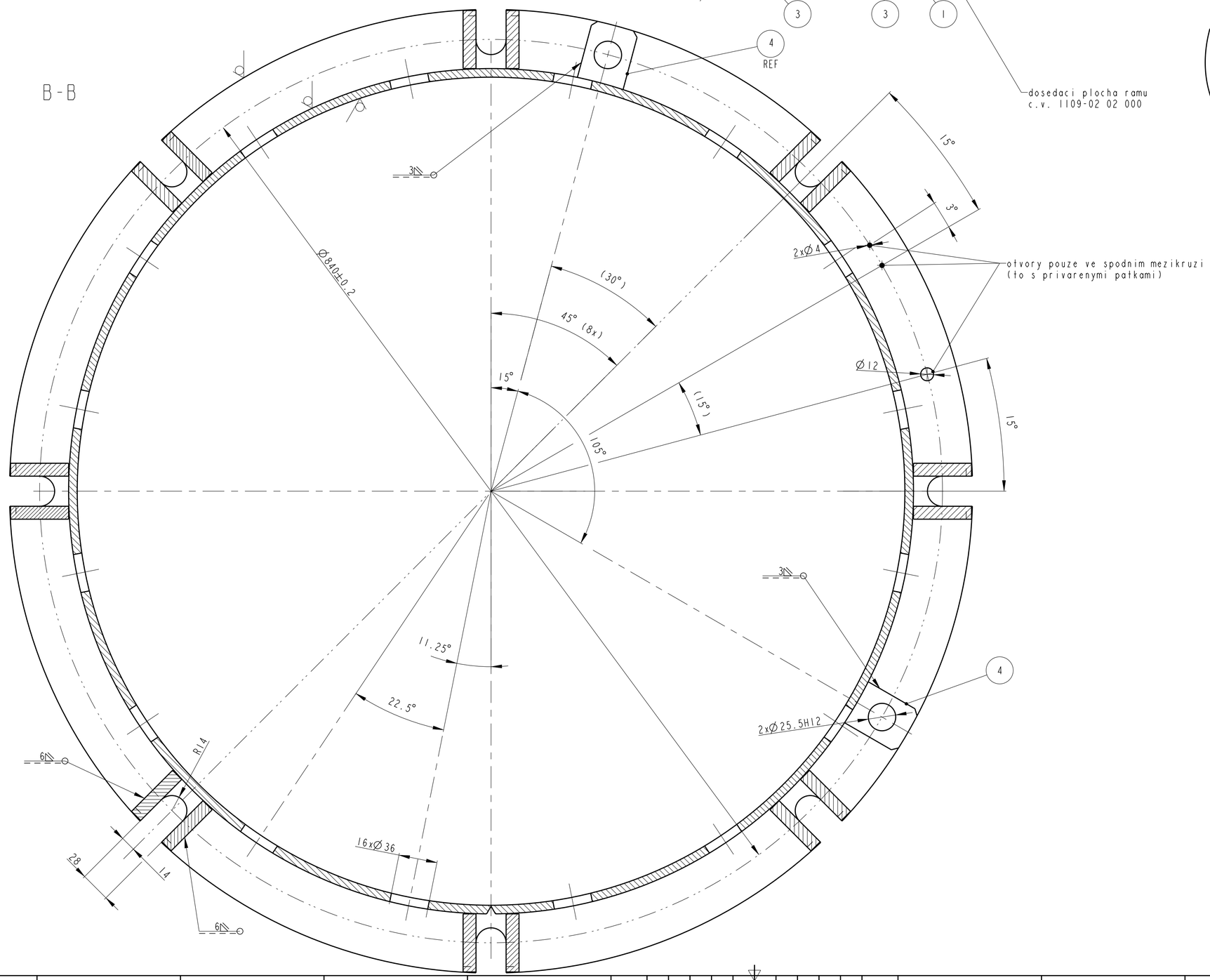

Poz.	Název / Polotovar	Norma	Materiál	Provedení	C.hmot.	Číslo výkresu	Počet ks
1	KRUH_PRIRUBY plech 8 x 100 x 2500		11 343.0		14.265	1109-02 03 122	1
2	MEZIKRUZI vypolek : plech 8 x Ø896		11 343.0		9.707	1109-02 03 121	1
3	MEZIKRUZI vypolek : plech 8 x Ø896		11 343.0		9.780	1109-02 03 121	1
4	PATKA 12x50x60		11 343.0		0.148	1109-02 03 123	2
5	PRICKA plech 12 x 100 x 60		11 343.0		0.505	1109-02 03 124	16

Změna	Datum	Index	Podpis
		d)	
		c)	
		b)	
		a)	

PROMÍTÁNÍ

Materiál
Polotovar
Čistá hmotnost 42.127 kg

Měřítko 1:2	Formát A1	Navrhl	
		Kreslil	Rejna
		Přezkoušel	
V.R.	A.4	Technolog	
Č. sestavy		Normalizace	
Starý výkres		Schválil	
Nový výkres		Datum	30.8.2023

UJP PRAHA a.s.

Název PRIRUBA_PLASTE

Typ

Čís. výkresu 1109-02 03 110

List 1/1